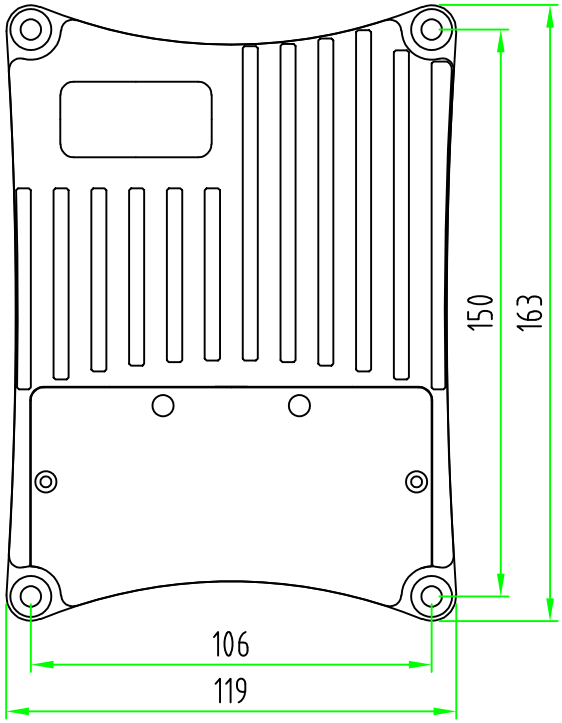


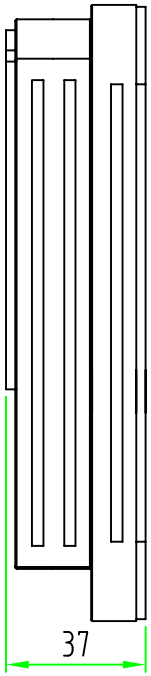


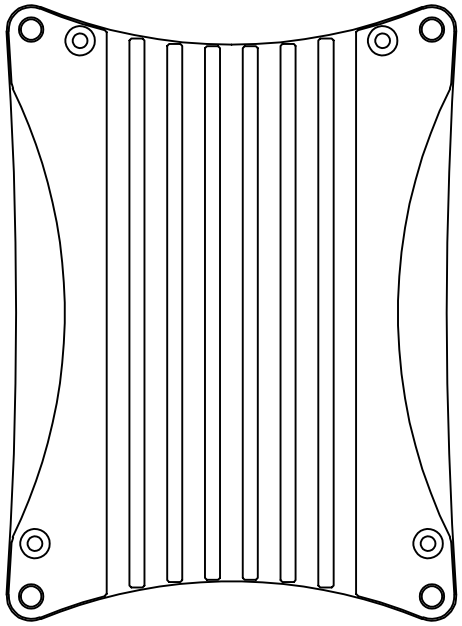

| WIJZ.NO. | WIJZIGING | POSITIE | GETEKEND | DATUM | GEZIEN |
|---|---|---|---|---|---|
| * | * | | | * | |

MAATTOLERANTIEKLASSE TENZIJ ANDERS VERMELD: IT13

top systems
Battery Based Solutions

BENAMING: TS400-2 afmeting

SCHAAL: 1:2 | GETEKEND: RJ | DATUM: 07.02.2019 | GEZIEN:

Auteursrecht voorbehouden volgens de wet

PROJECTIE:

FORMAAT A4

206041

project: TS 400